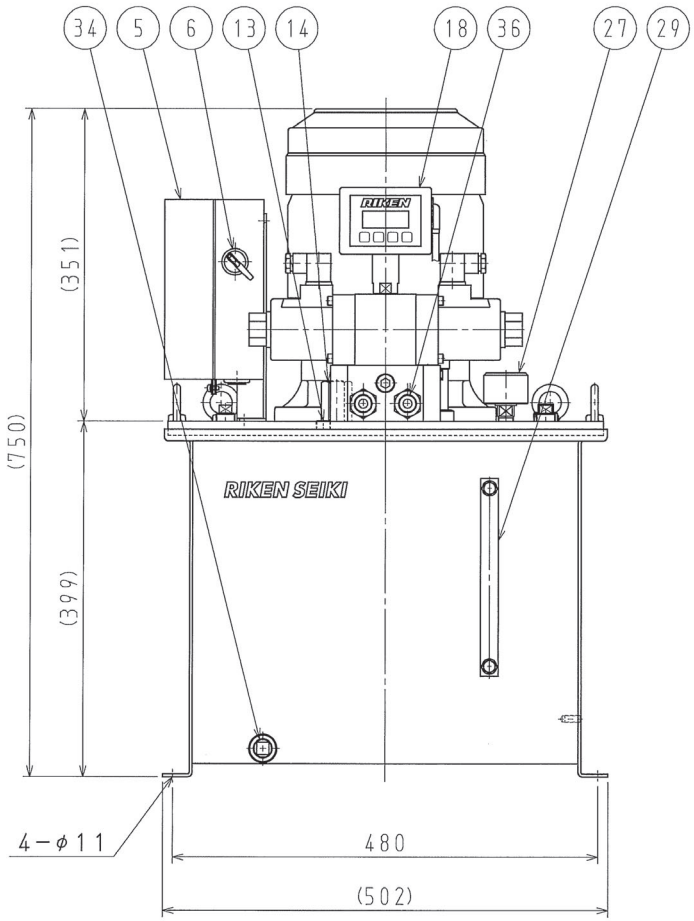

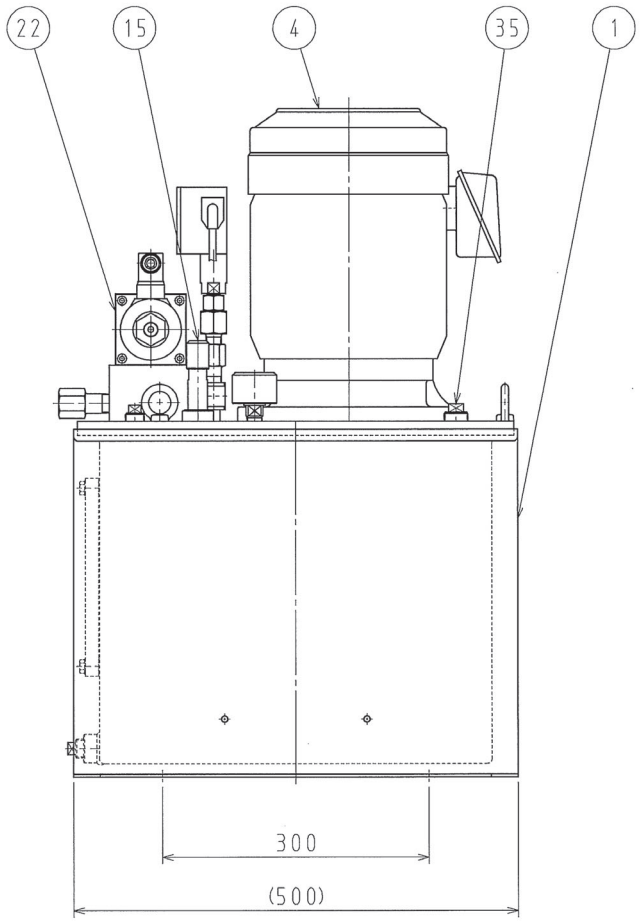

仕様				
モータ	形式		全閉外扇形	
	出力	kW	3.7	
	電圧	V	200/220	
	相数	φ	三相	
	極数	P	4	
	周波数	Hz	50	60
	回転数	r.p.m.	1500	1800
ポンプ 高圧時	最高圧力	MPa	70	70
	吐出量	L/min	2.5	3.0
ポンプ 低圧時	最高圧力	MPa	6	6
	吐出量	L/min	20.0	24.0
タンク容量		L	50	
有効油量		L	30	
概略質量		kg	198	

番号	部品名	備考
36	吐出口	Rc1/2
35	戻り口	Rc3/4
34	排油口	Rc1/2
29	油面計	
27	エアブリーザ	
22	方向制御弁	SOW−44B−2
18	圧力スイッチ	DPGS−70
15	アンロード弁	
14	低圧安全弁	
13	高圧安全弁	
6	起動スイッチ	
5	電磁開閉器	
4	モータ	
1	油タンク	

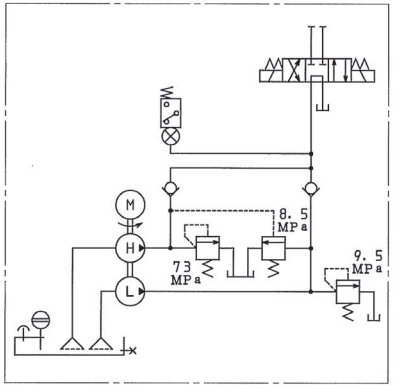

1）作動油は一般作動油ＩＳＯ　ＶＧ３２です。

2）電源コードは２．５ｍで差込プラグ３Ｐ（接地形）２０Ａ，２５０Ｖ付です。

MARK	NOTE	DATE	NAME
3			
2	#22 方向制御弁変更	2022, 04, 19	小野
1	吐出口継手追加	2019, 02, 26	櫻井

TITLE	電動ポンプ	MATERIAL	QUANTITY
MODEL	MP-15S (H)		
DATE	2018, 4, 17	SCALE	1 : 6
		A−3	

RIKEN 油圧パワー
理研機器株式会社
TEL (03)3447-1151　FAX (03)5488-7022

APPROVED	CHECKED	DESIGNED	DRAWN
22.4.19	22.4.19	22.4.19	22.4.19

PART NAME: 外形図

PART NO.: 01

REGISTRATION NO. (Code / Part / Process / Form): 009 D000 001 00 H